A-1

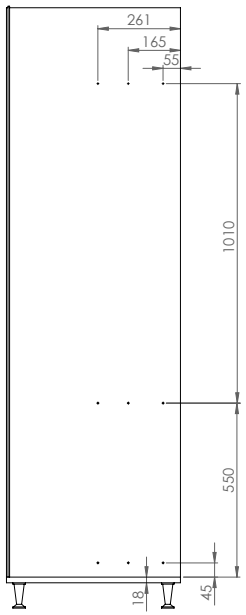

A-2

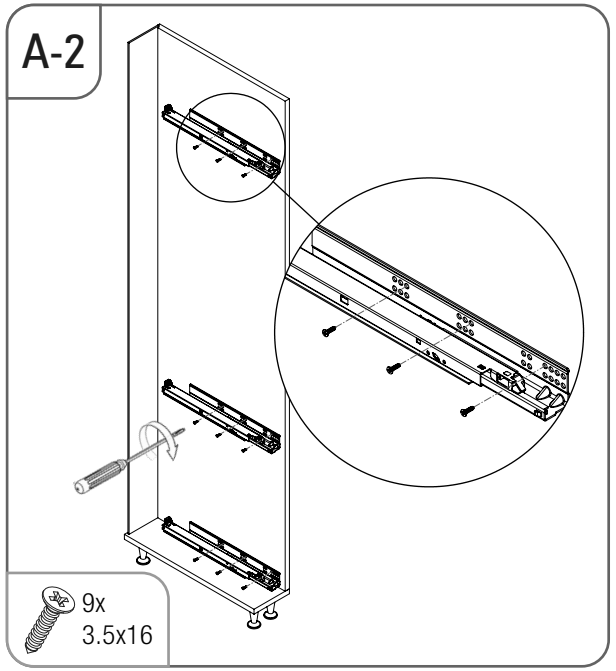

9x
3.5x16

B-1

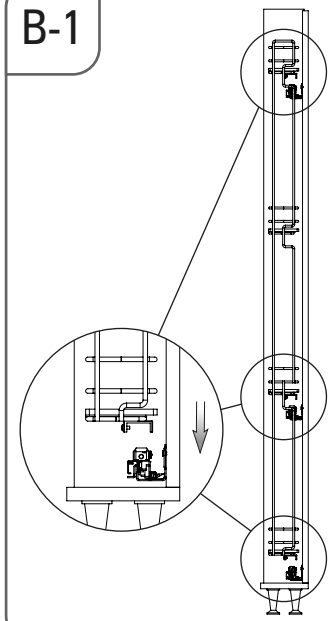

C-1

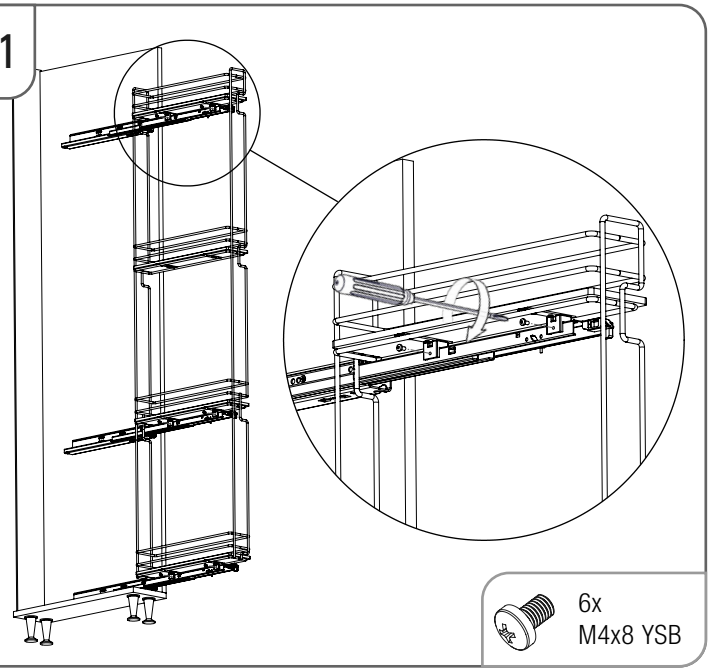

6x
M4x8 YSB

D-1

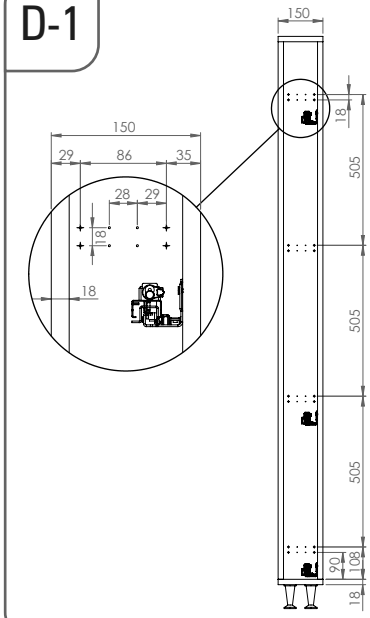

D-2

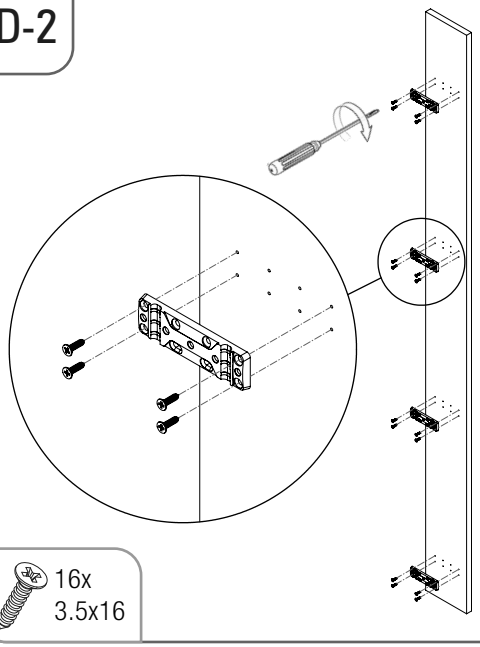

16x
3.5x16

E-1

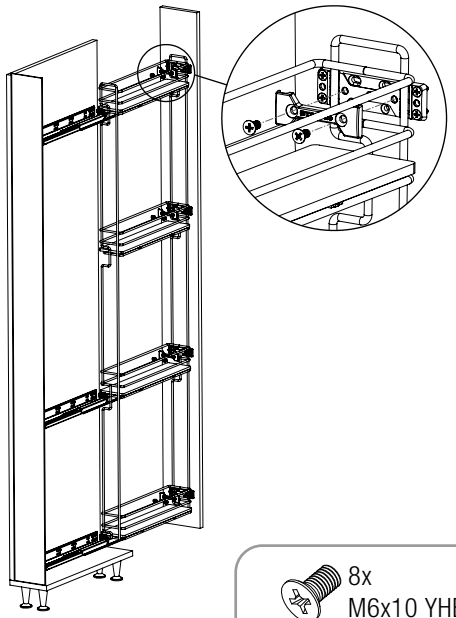

8x
M6x10 YHB

E-2

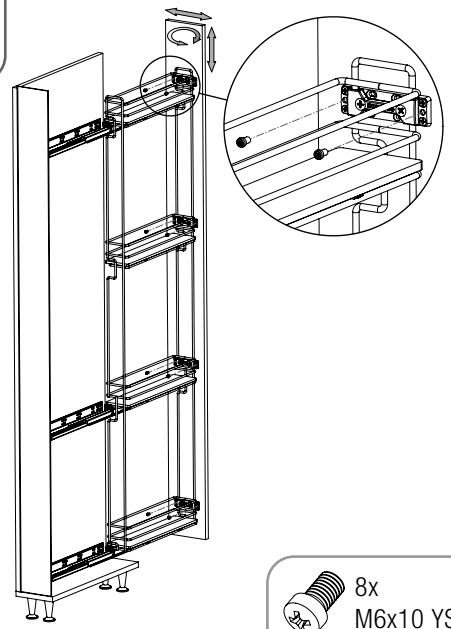

8x
M6x10 YSB

A-1

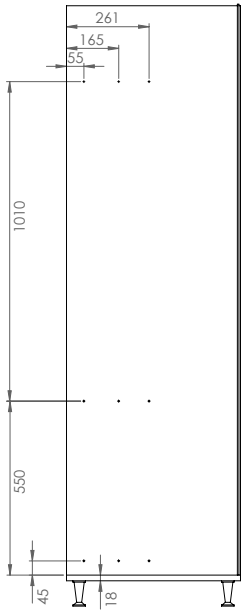

A-2

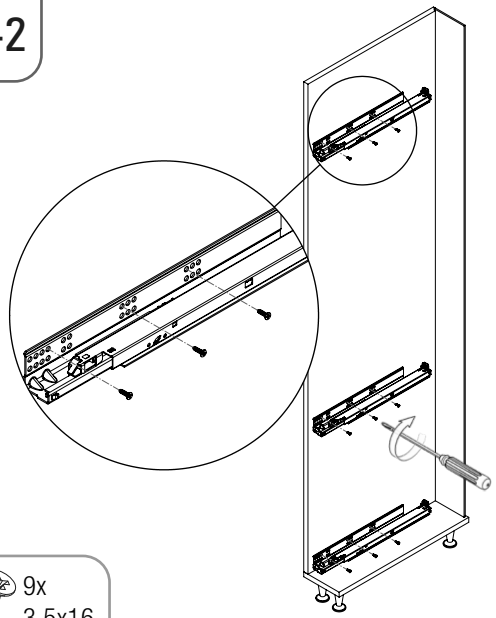

9x
3.5x16

B-1

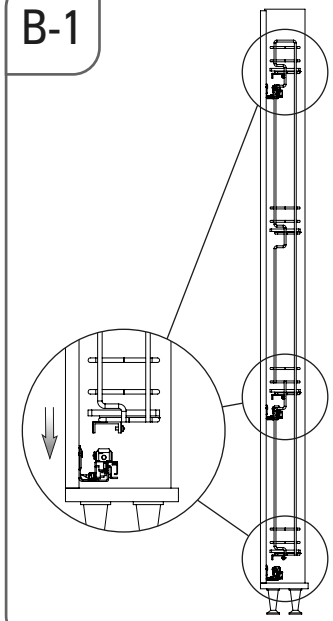

C-1

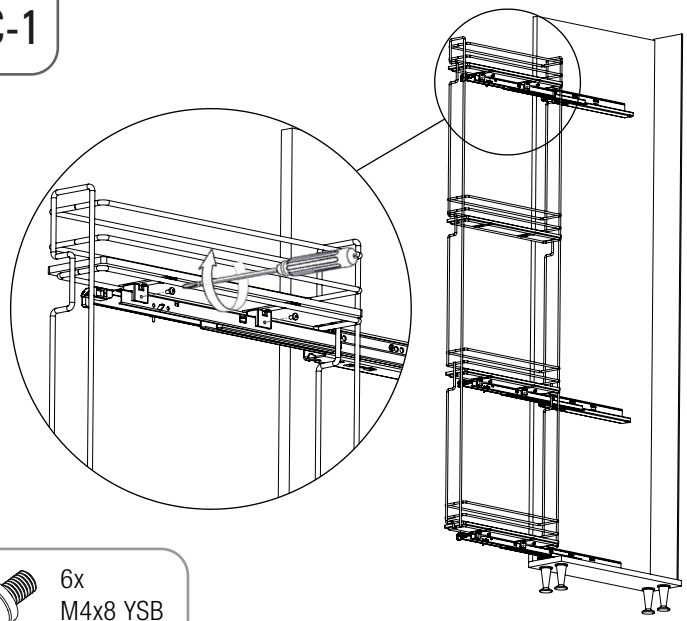

6x
M4x8 YSB

D-1

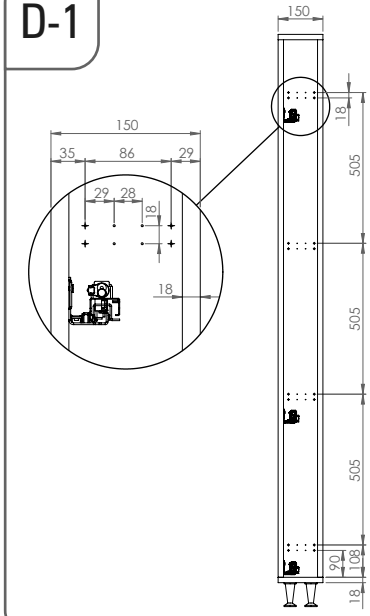

D-2

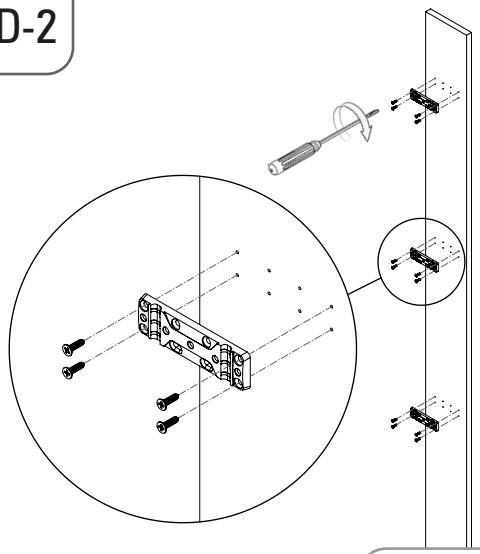

16x
3.5x16

E-1

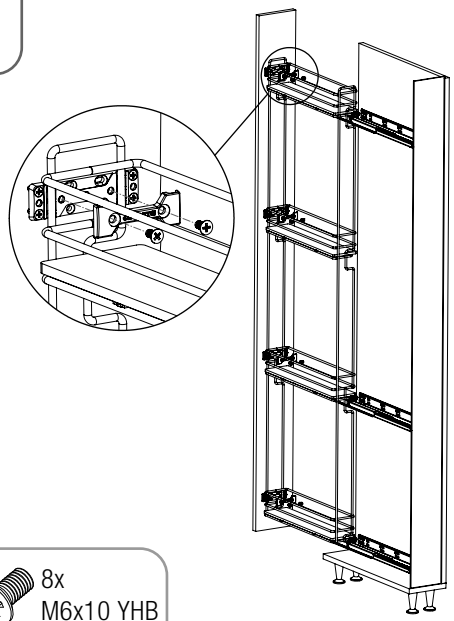

8x
M6x10 YHB

E-2

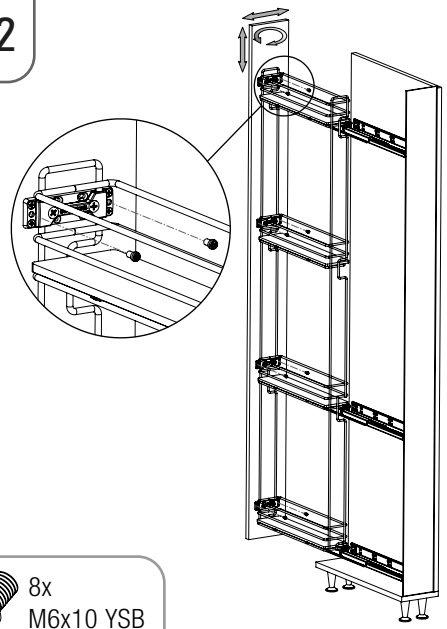

8x
M6x10 YSB